男子トーナメント

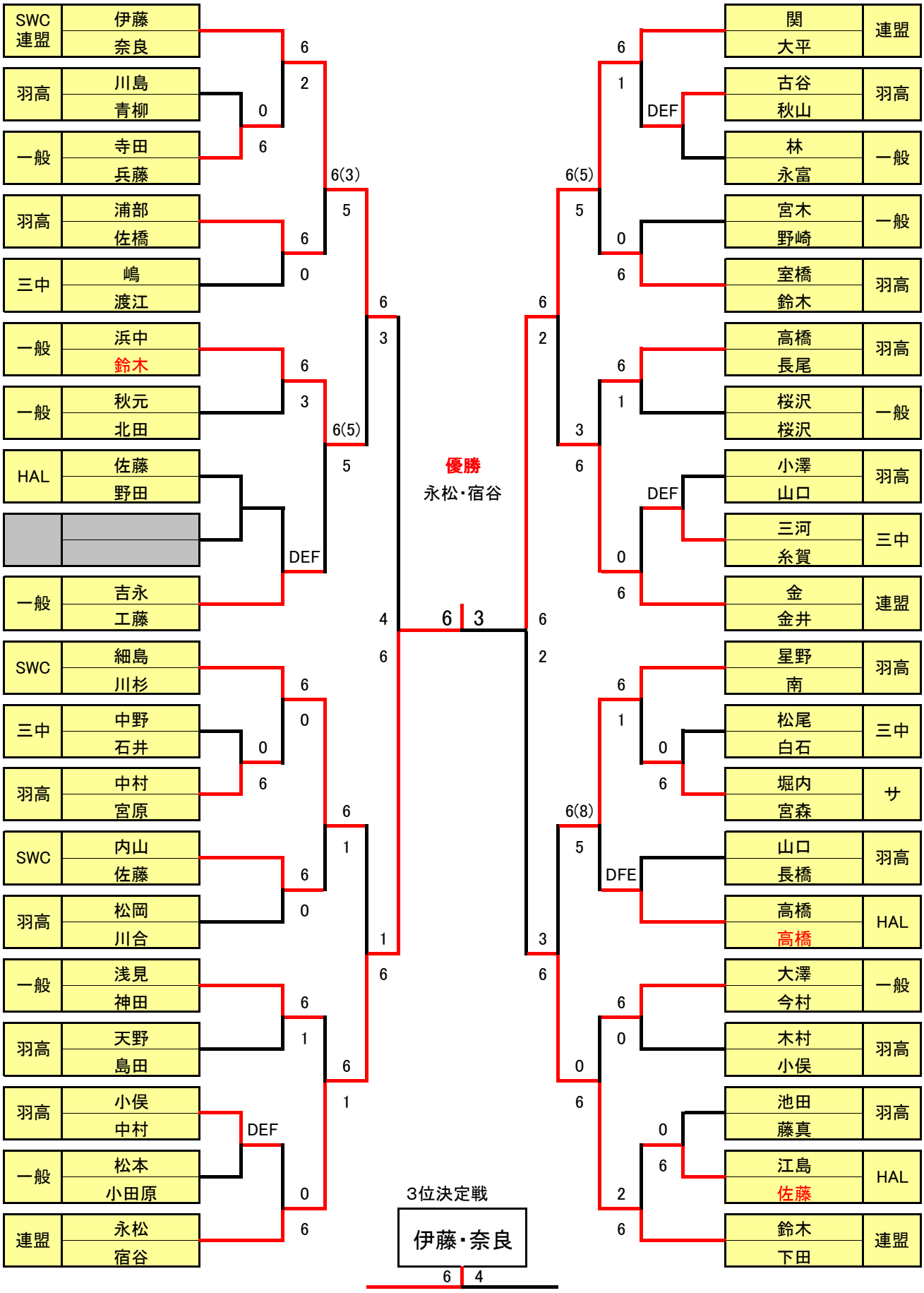
SWC 連盟 伊藤 奈良
羽高 川島 青柳
一般 寺田 兵藤
羽高 浦部 佐橋
三中 嶋 渡江
一般 浜中 鈴木
一般 秋元 北田
HAL 佐藤 野田
一般 吉永 工藤
SWC 細島 川杉
三中 中野 石井
羽高 中村 宮原
SWC 内山 佐藤
羽高 松岡 川合
一般 浅見 神田
羽高 天野 島田
羽高 小俣 中村
一般 松本 小田原
連盟 永松 宿谷
関 大平 連盟
古谷 秋山 羽高
林 永富 一般
宮木 野崎 一般
室橋 鈴木 羽高
高橋 長尾 羽高
桜沢 桜沢 一般
小澤 山口 羽高
三河 糸賀 三中
金 金井 連盟
星野 南 羽高
松尾 白石 三中
堀内 宮森 サ
山口 長橋 羽高
高橋 高橋 HAL
大澤 今村 一般
木村 小俣 羽高
池田 藤真 羽高
江島 佐藤 HAL
鈴木 下田 連盟
優勝
永松・宿谷
6 3
3位決定戦
伊藤・奈良
6 4

女子トーナメント

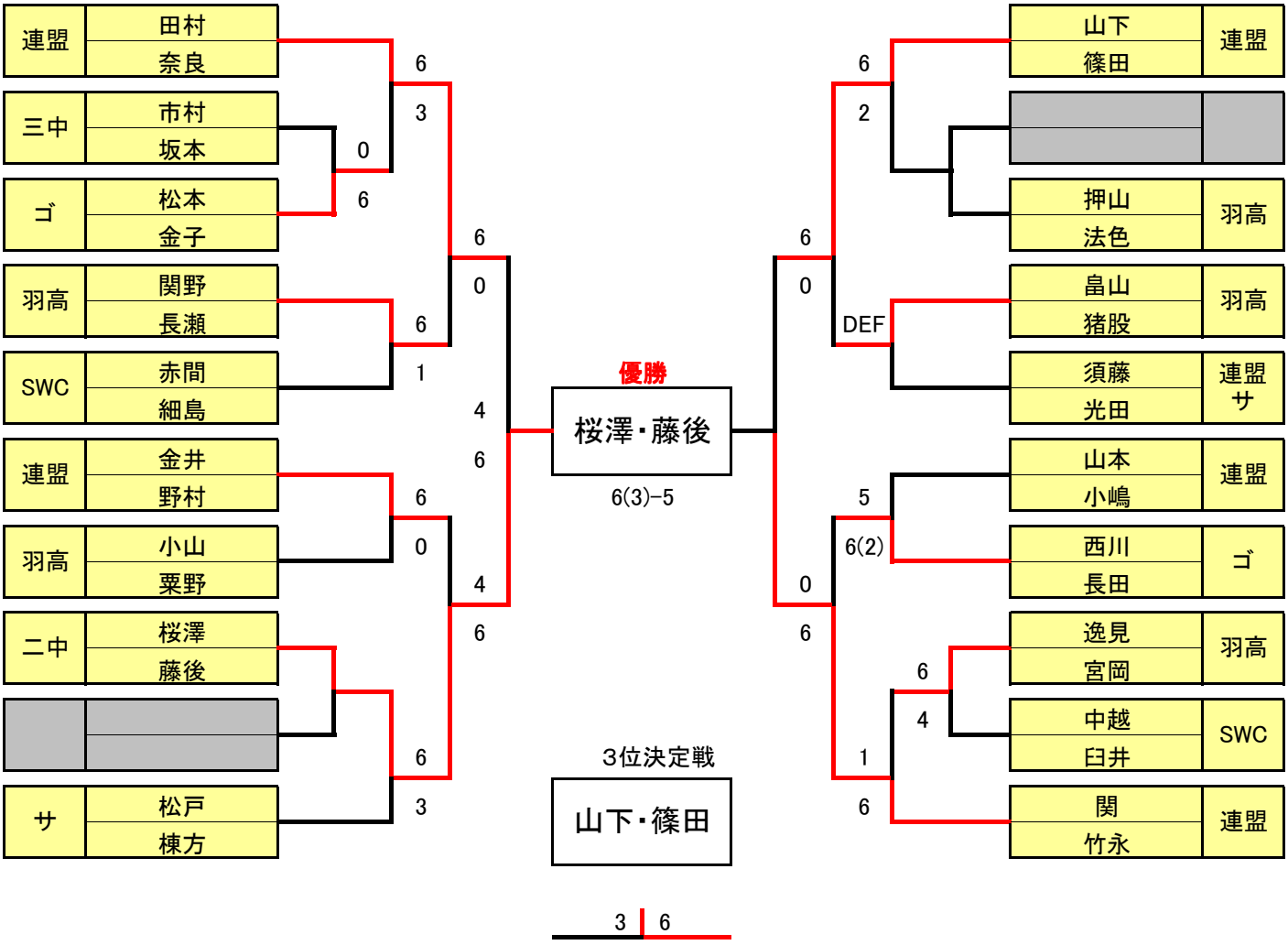
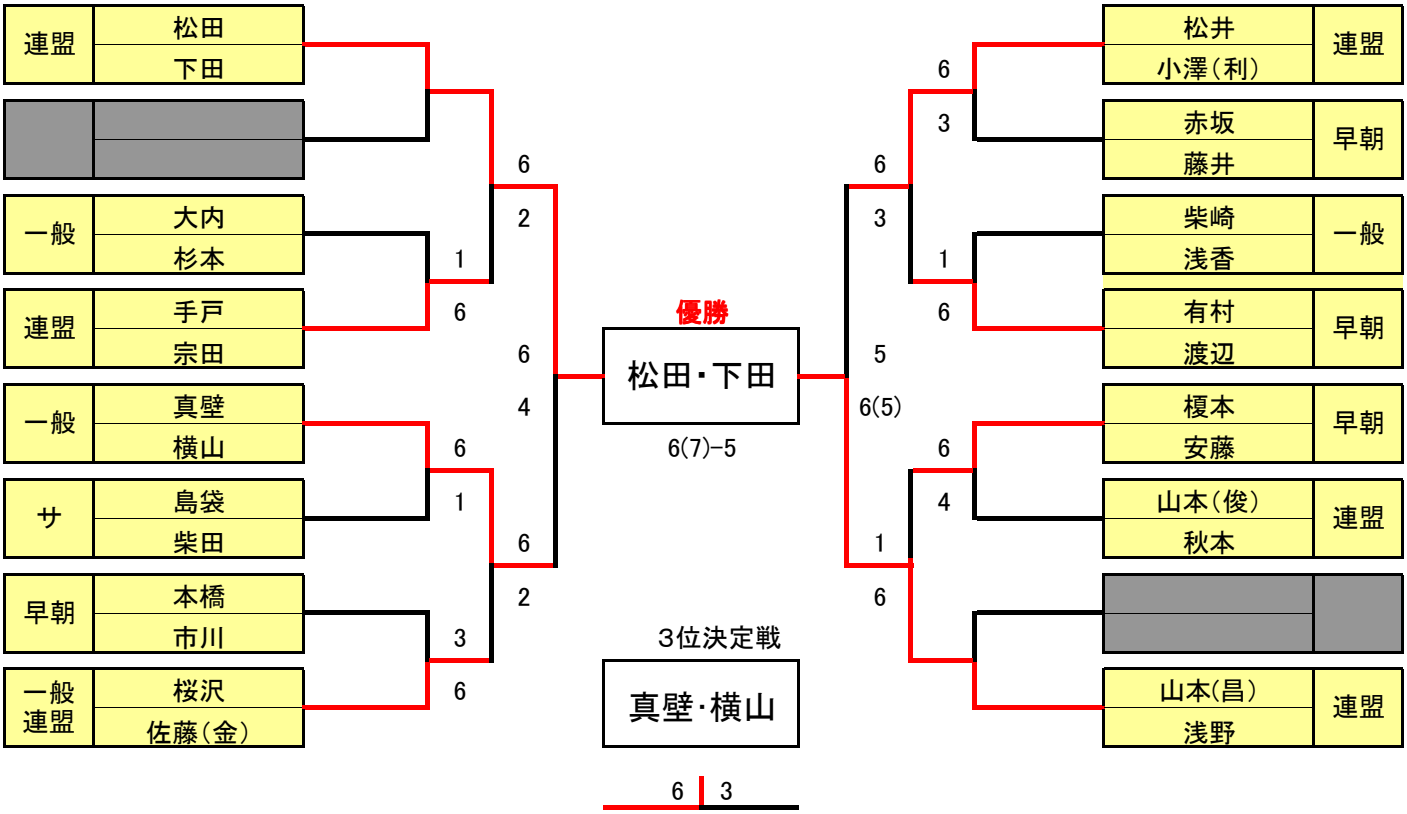
シニアトーナメント